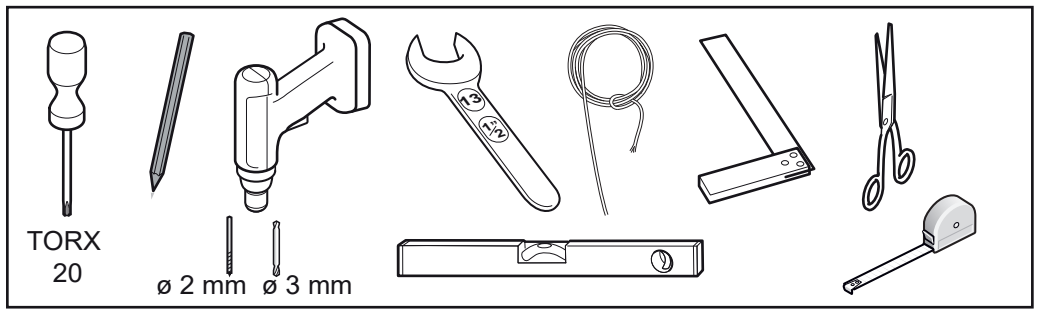

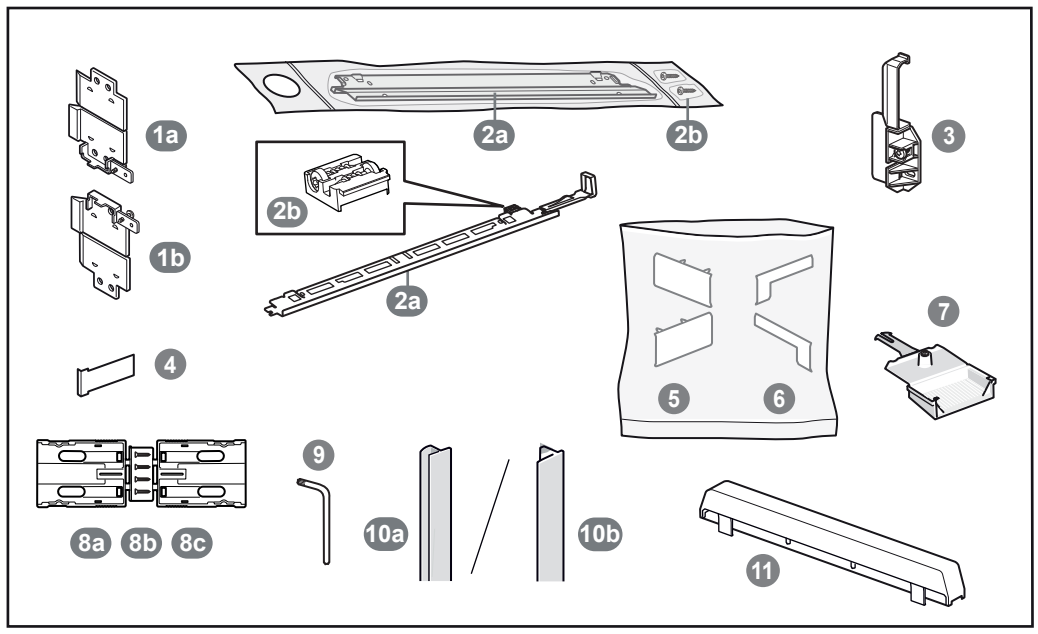

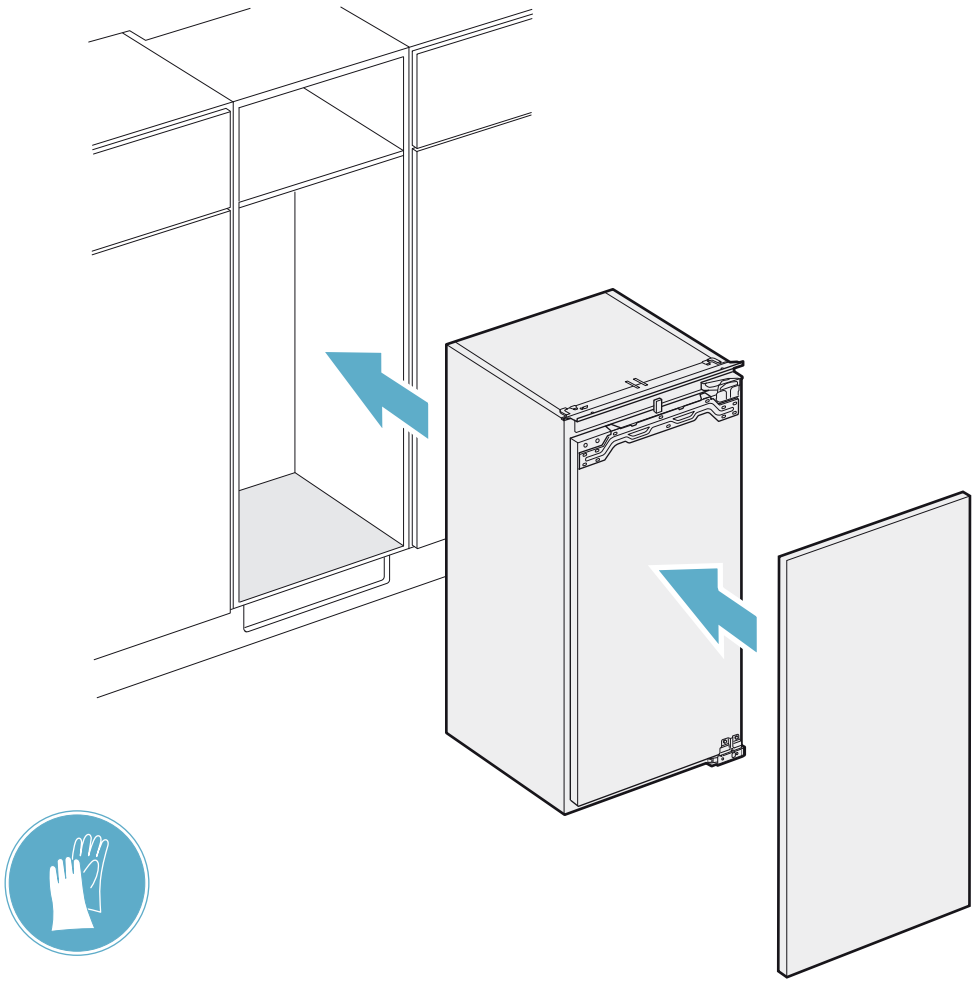

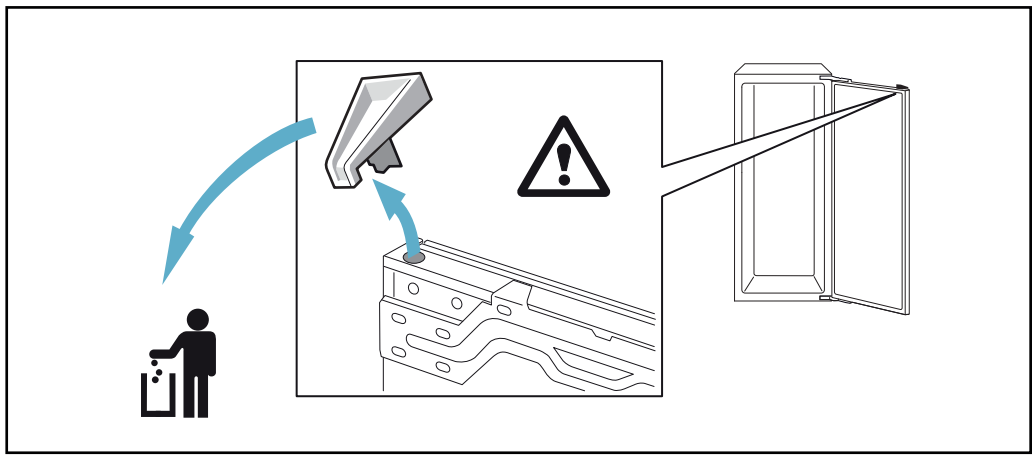

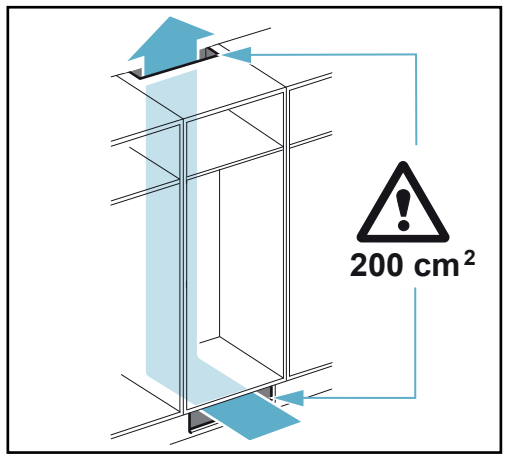

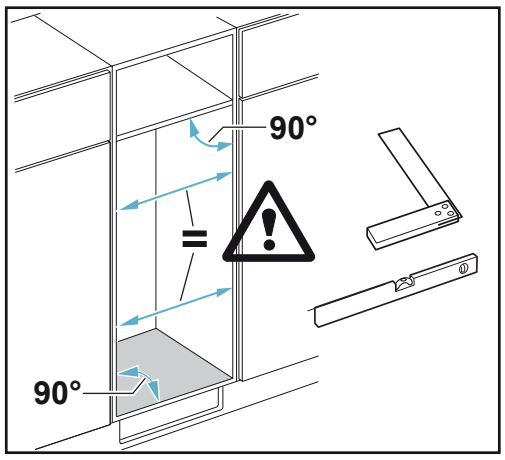

8001221580 (0103)

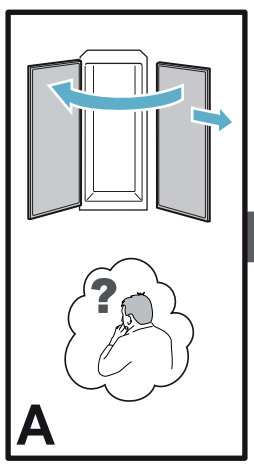

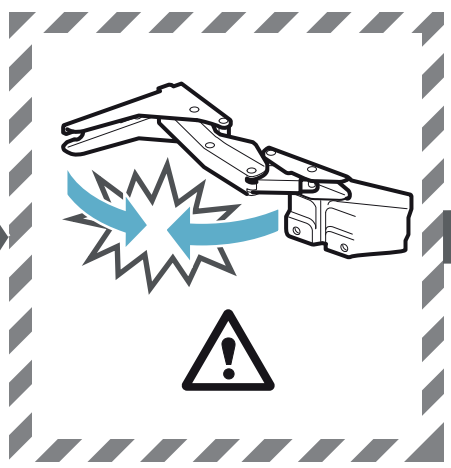

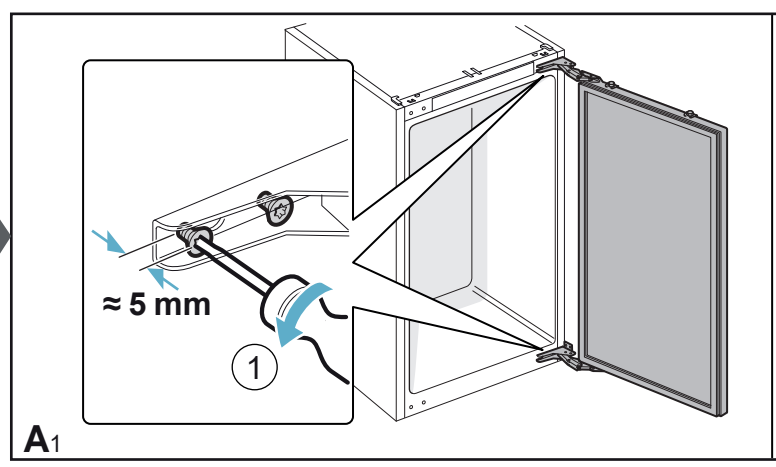

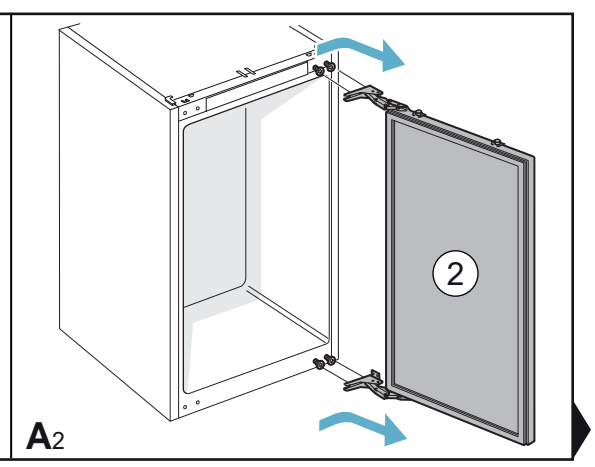

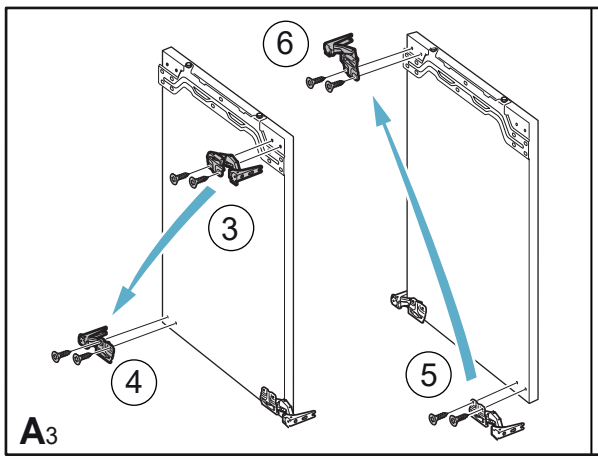

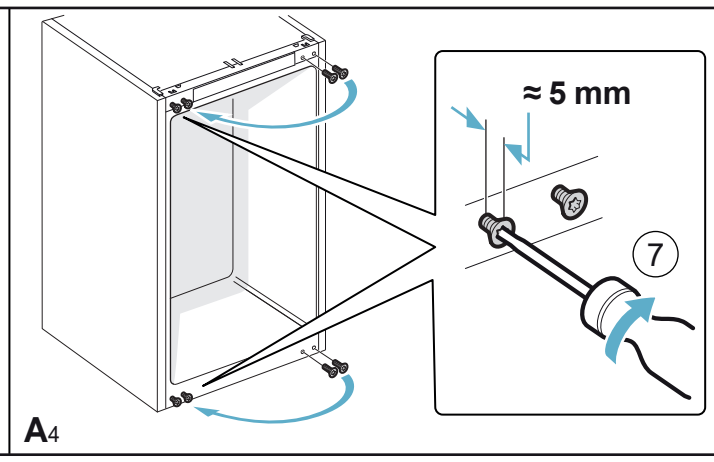

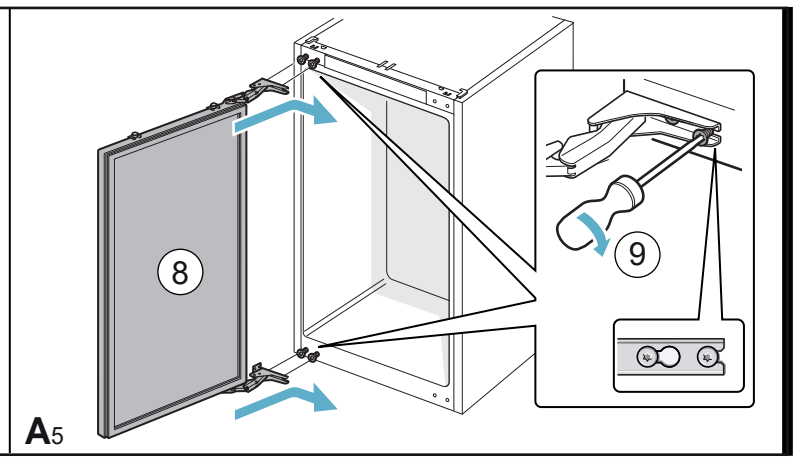

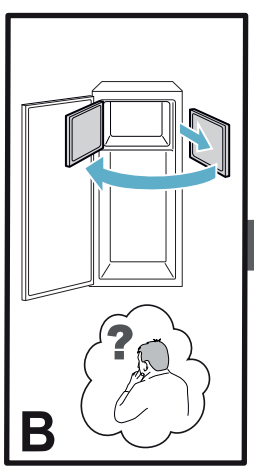

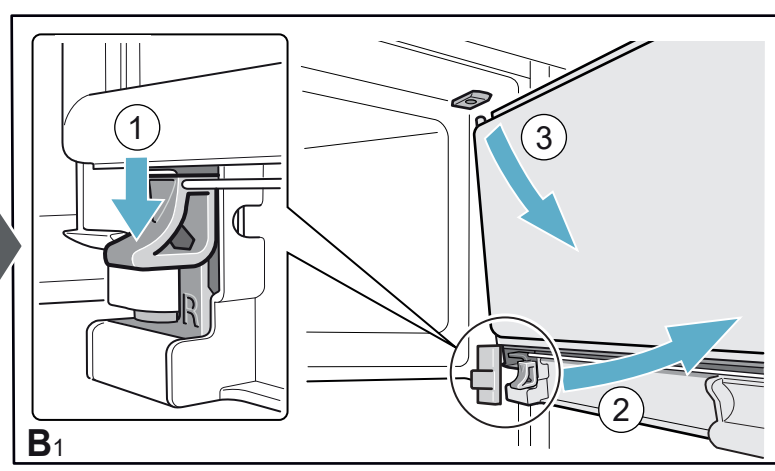

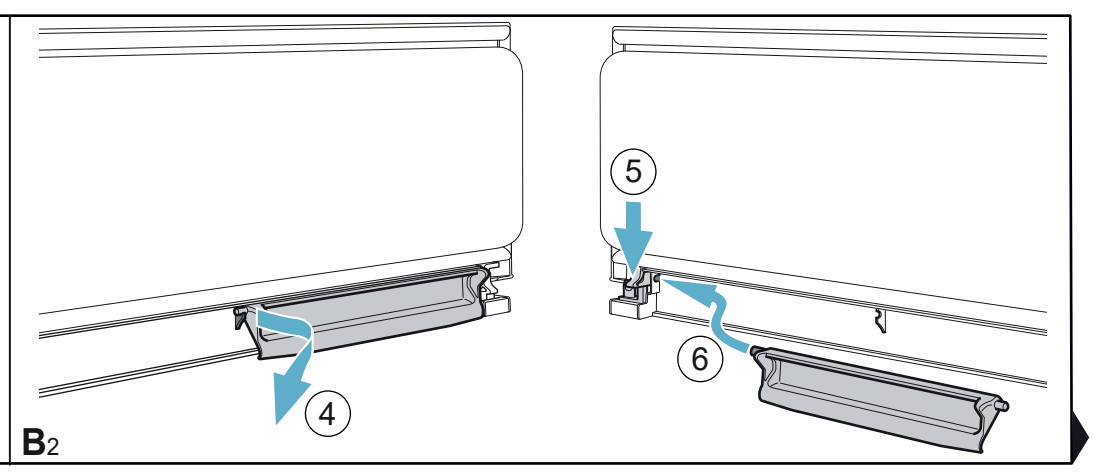

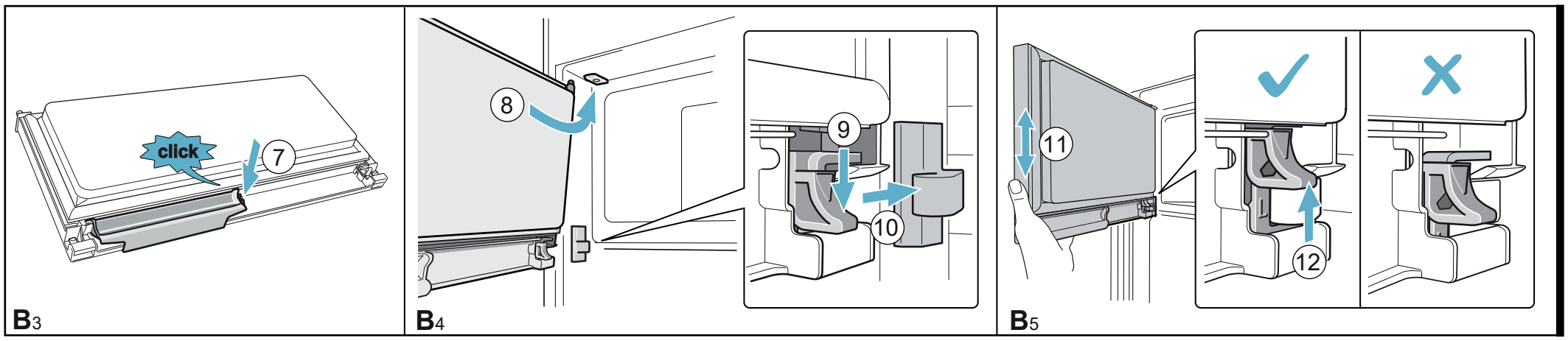
click
7
B3
8
9
10
B4
11
12
B5

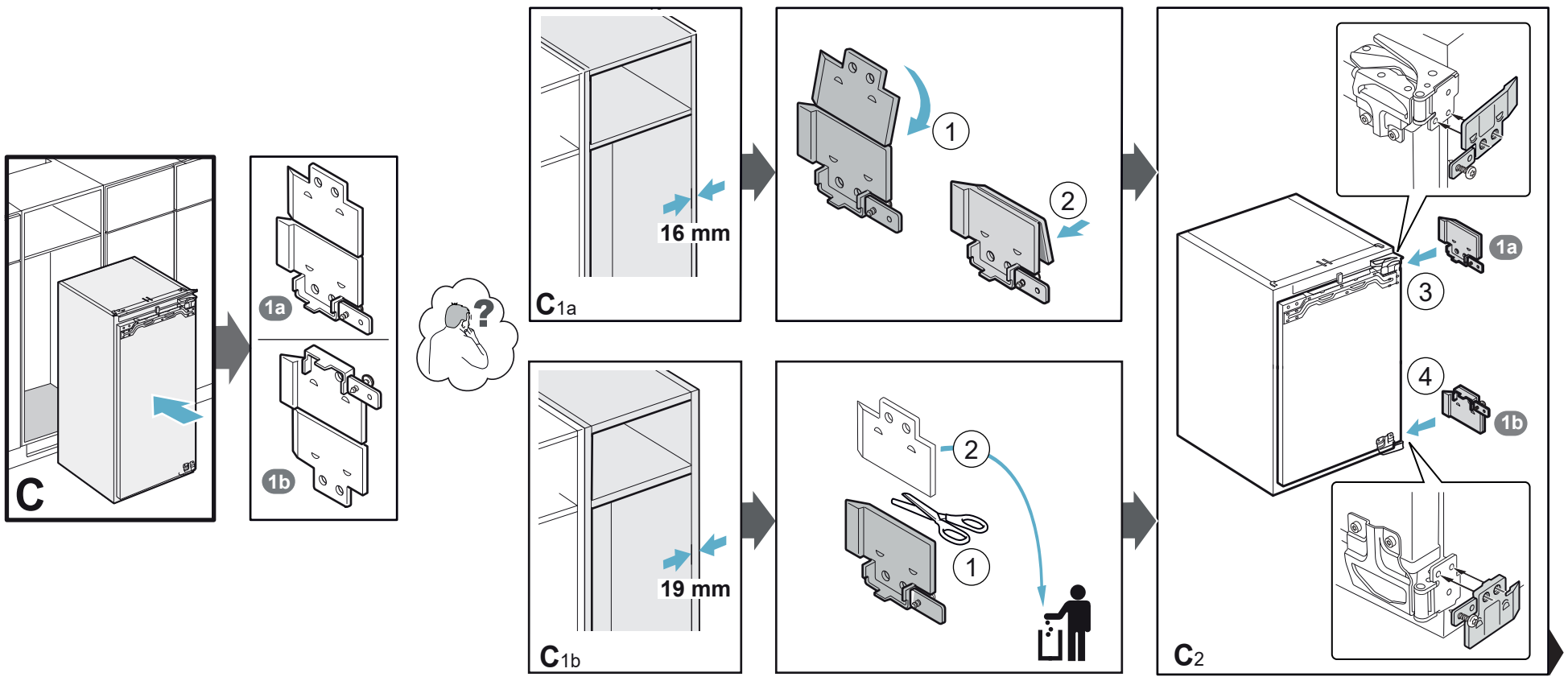
C
1a
1b
16 mm
C1a
1
2
19 mm
C1b
3
4
C2

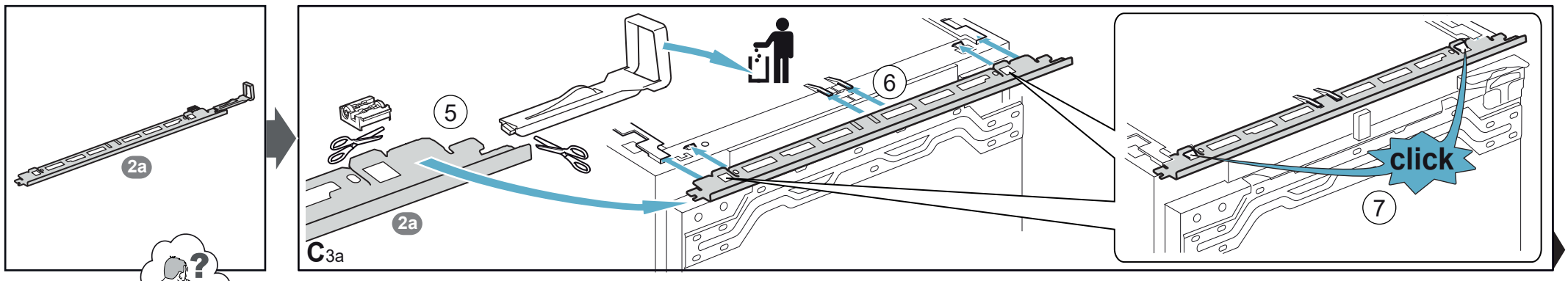
2a
5
6
click
7
C3a

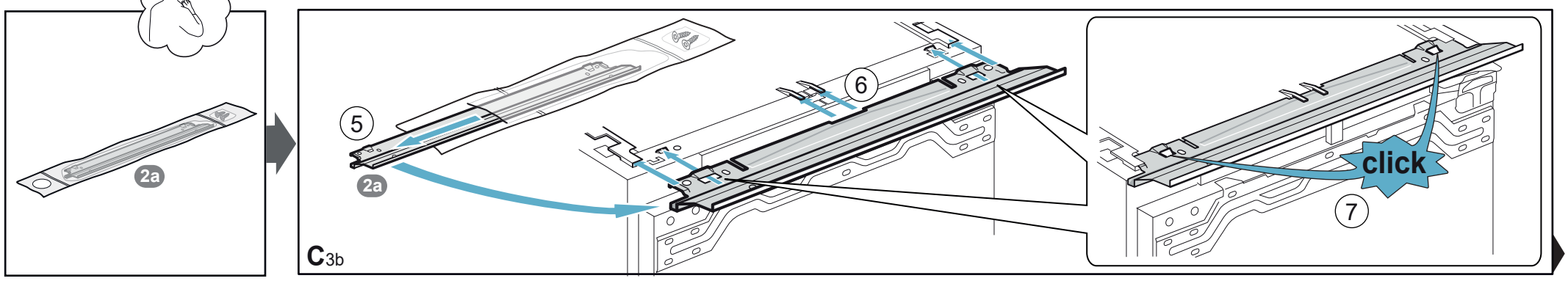
2a
5
6
click
7
C3b

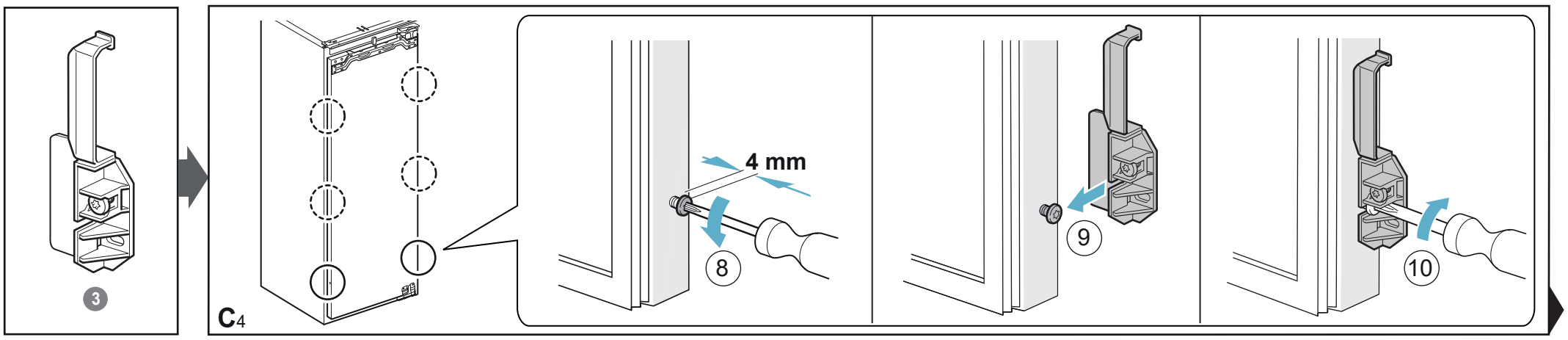
3
4 mm
8
9
10
C4

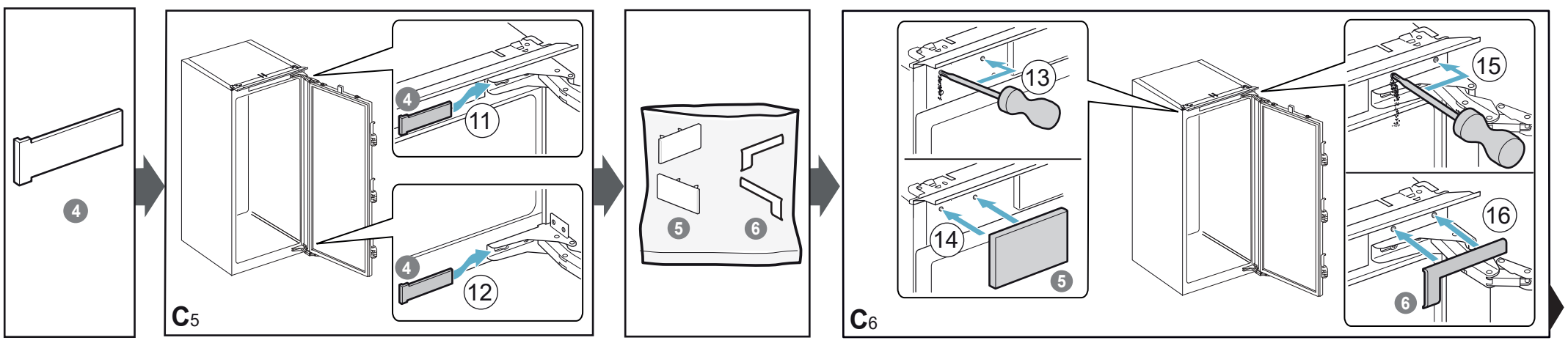
4
11
12
C5
5
6
13
14
15
16
C6

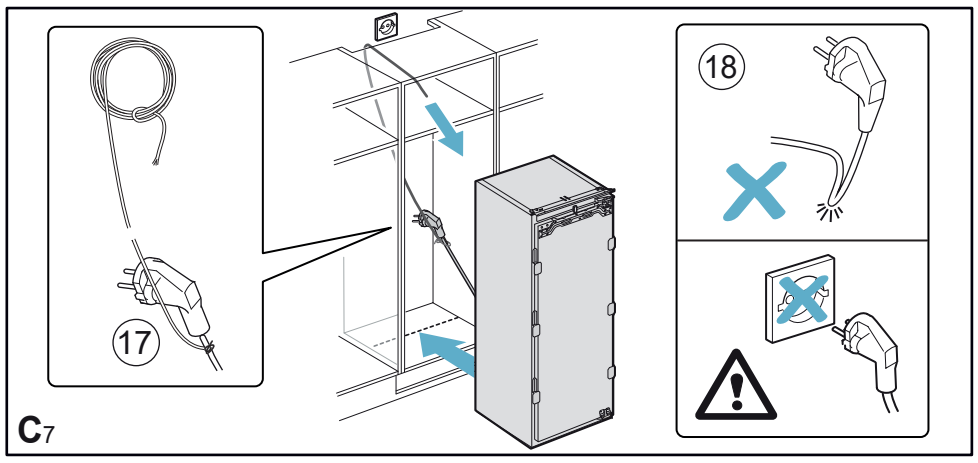
17
18
C7

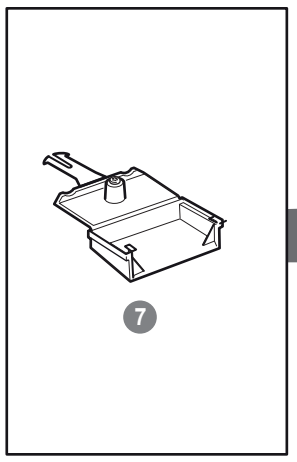
7

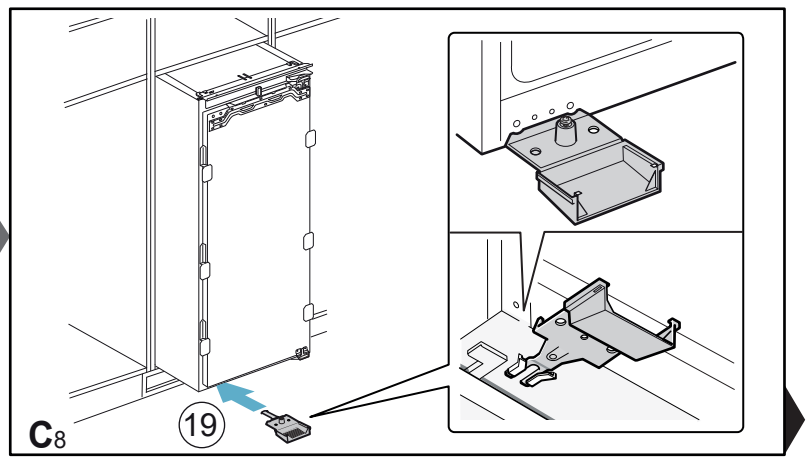
19
C8

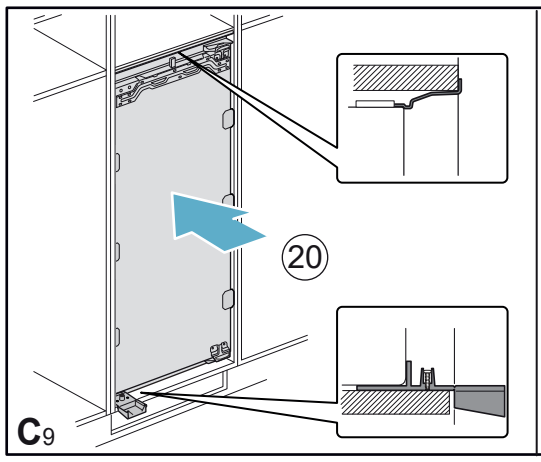
20
C9

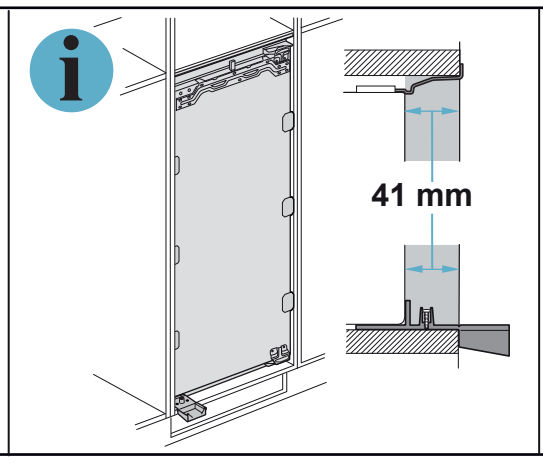
41 mm

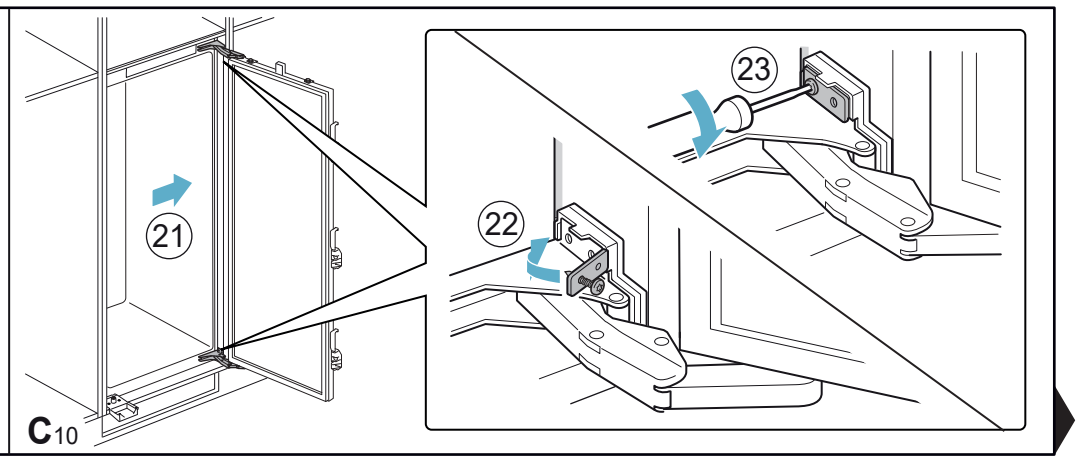
21
22
23
C10

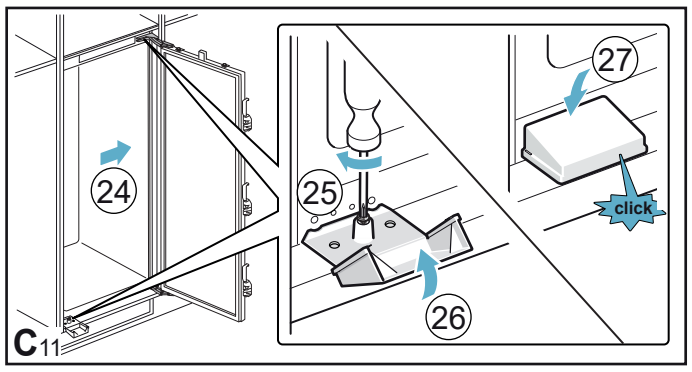
24
25
26
27
click
C11

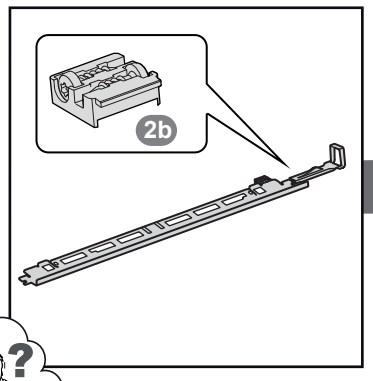
2b

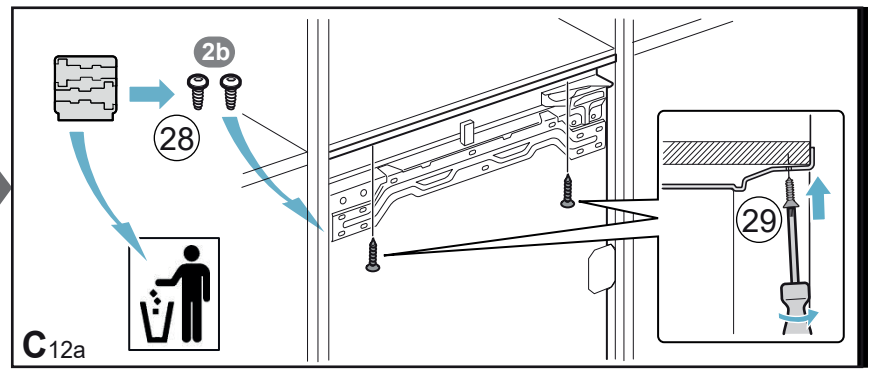
2b
28
29
C12a

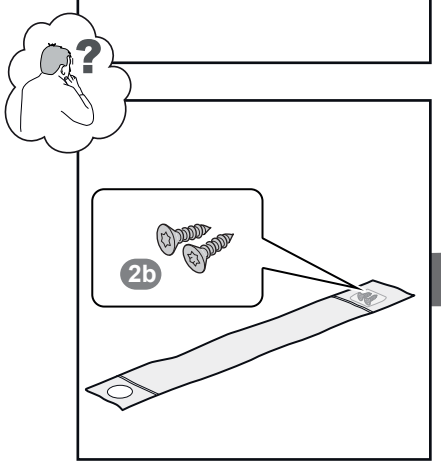
2b

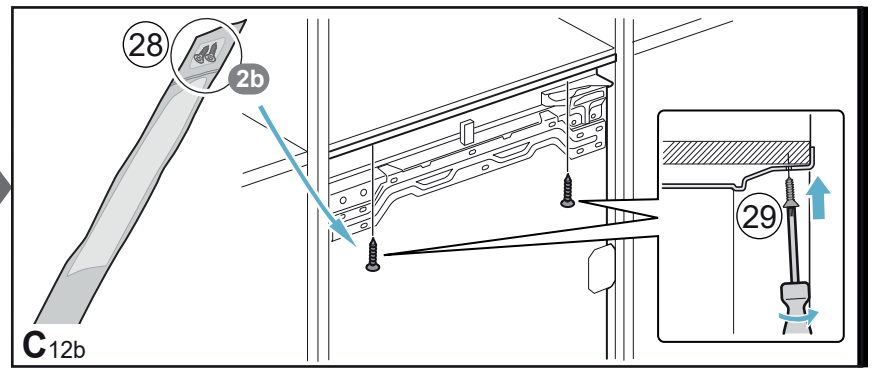
28
2b
29
C12b

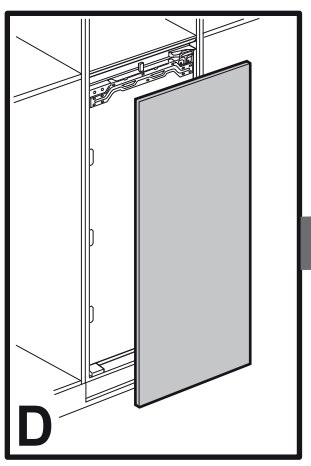
D

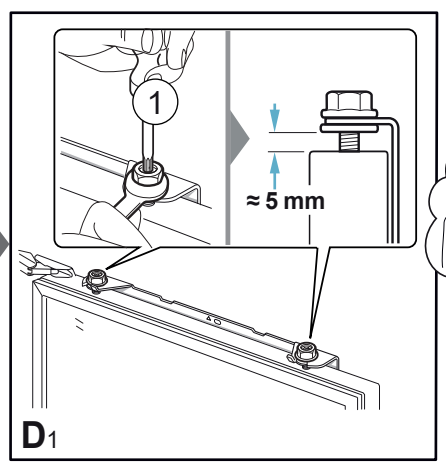
1
≈ 5 mm
D1

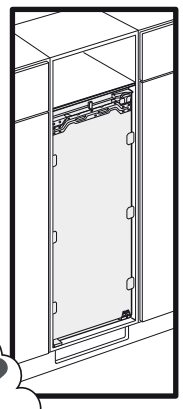

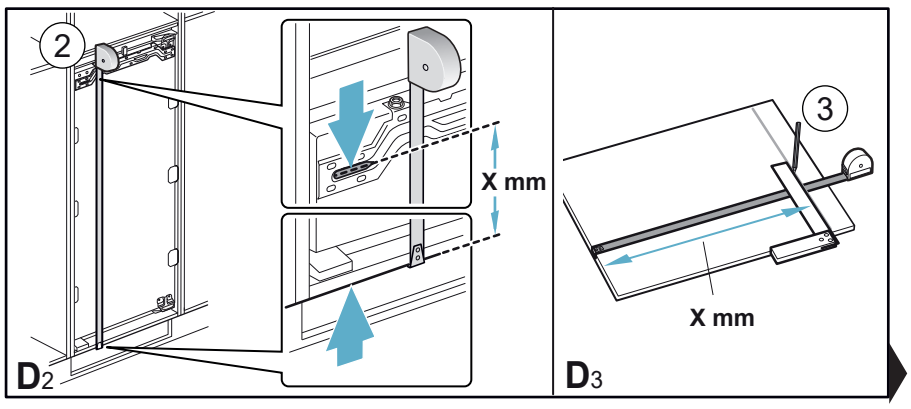
2
X mm
3
X mm
D2
D3

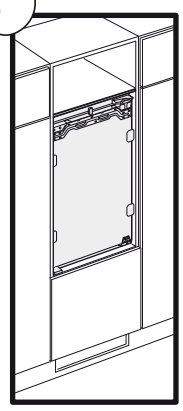

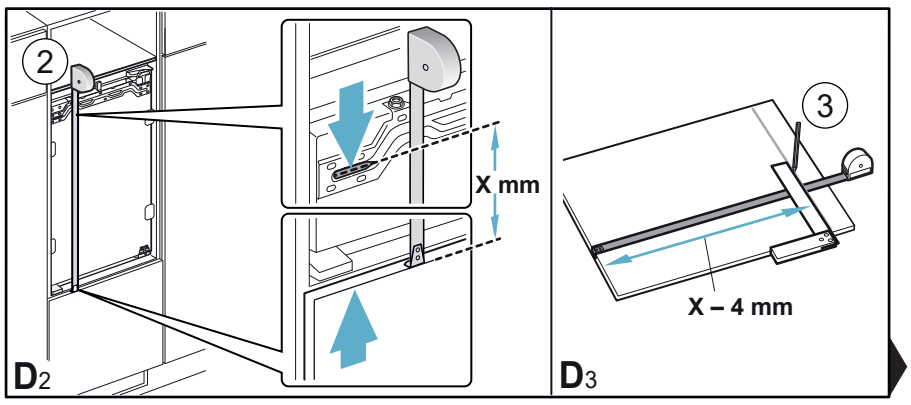
2
X mm
3
X – 4 mm
D2
D3

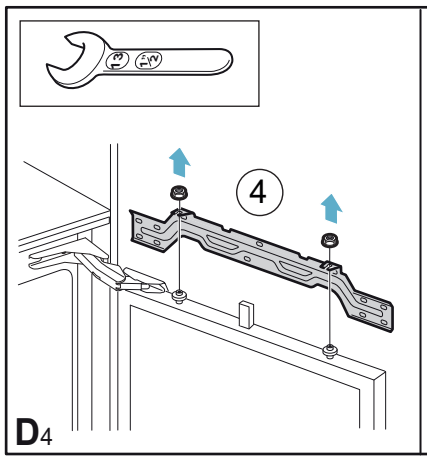
4
D4

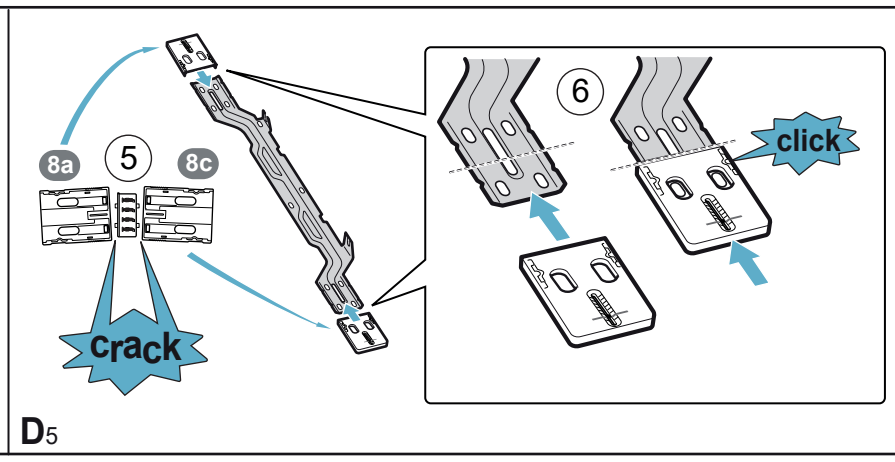
8a
5
8c
Crack
6
click
D5

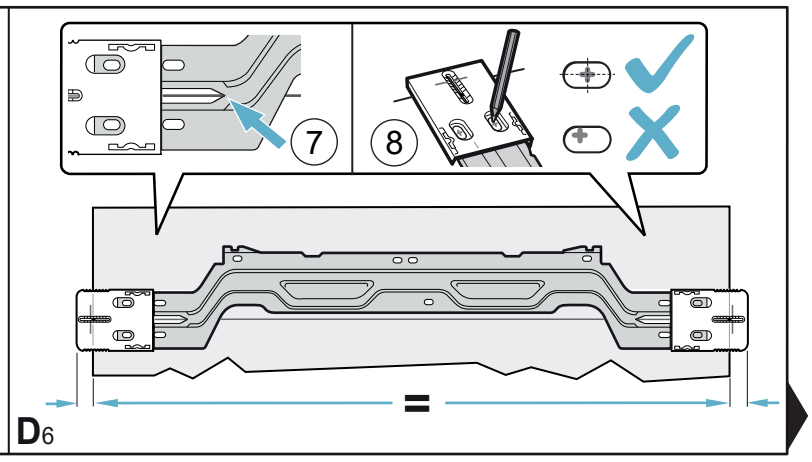
7
8
=
D6

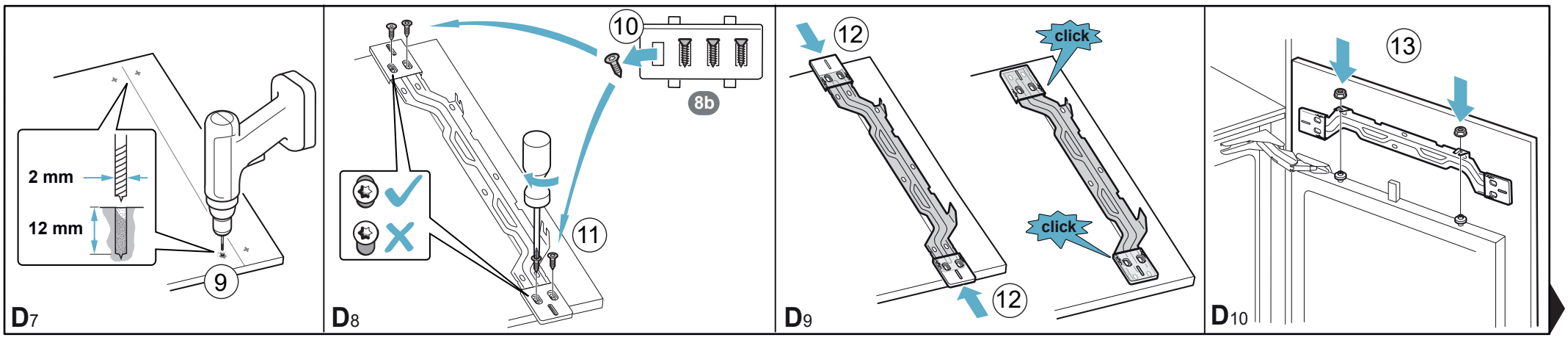
2 mm
12 mm
9
D7
10
8b
11
D8
12
click
click
12
D9
13
D10

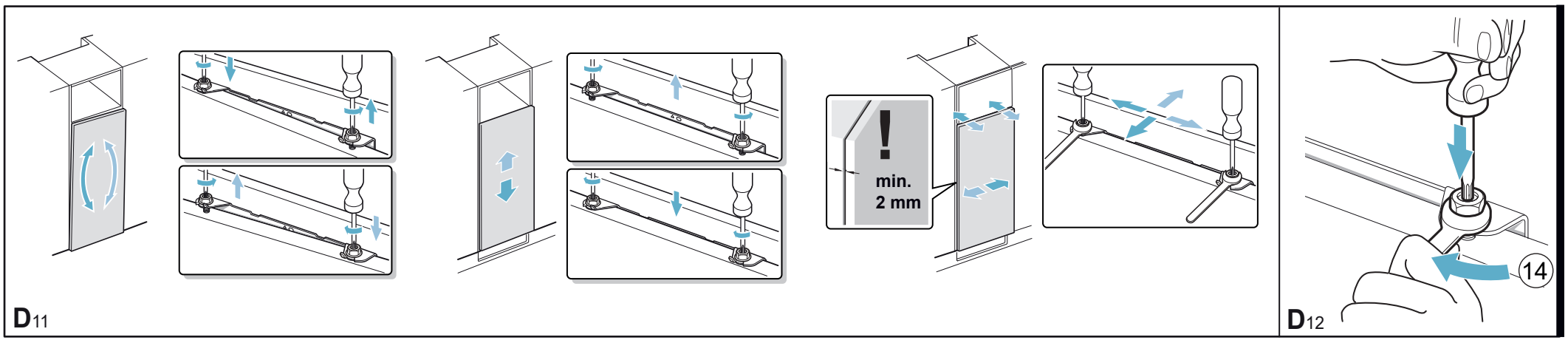
!
min.
2 mm
D11
14
D12

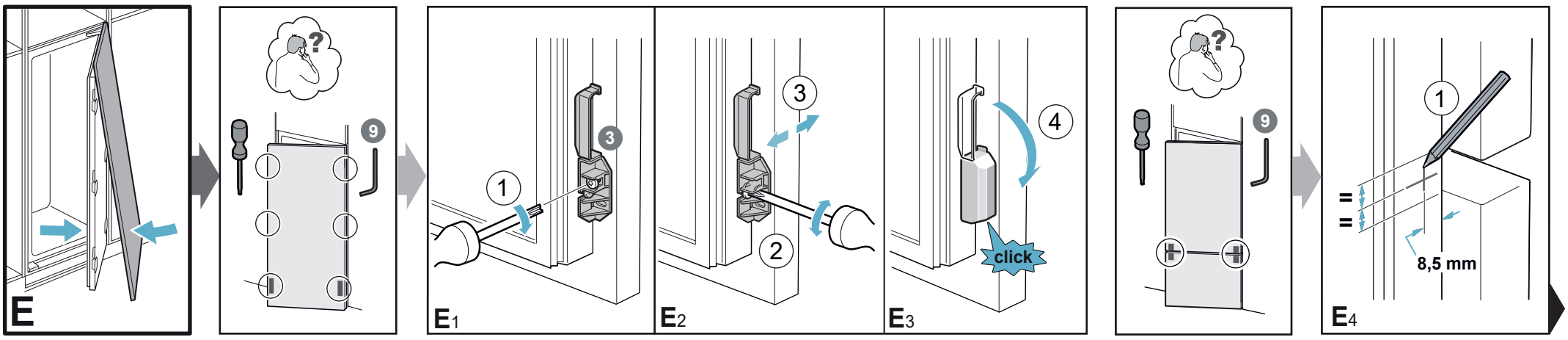
E
9
1
3
E1
3
2
E2
4
click
E3
9
1
=
=
8,5 mm
E4

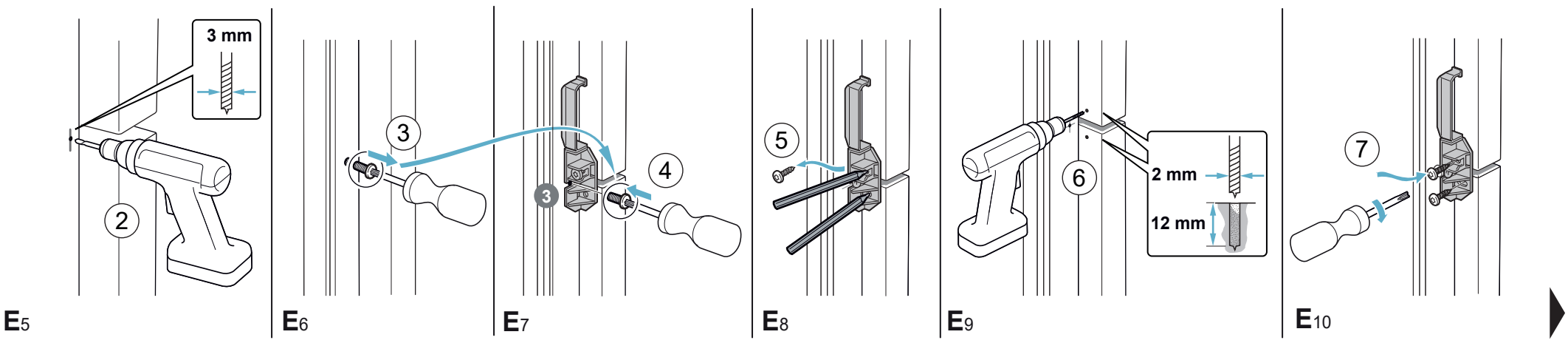
3 mm
2
E5
3
E6
3
4
E7
5
E8
6
2 mm
12 mm
E9
7
E10

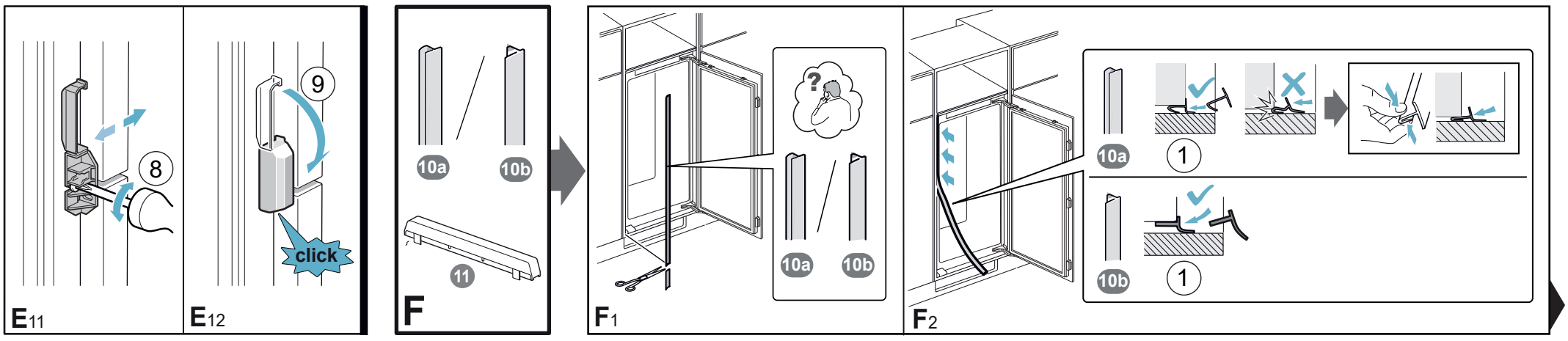
8
E11
9
click
E12
10a
10b
11
F
10a
10b
F1
10a
1
10b
1
F2

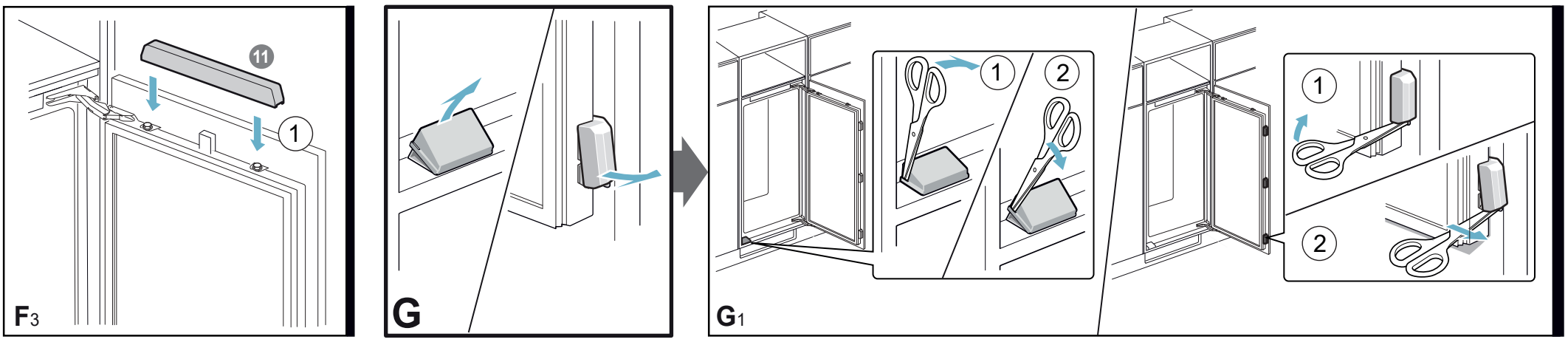
11
1
F3
G
1
2
G1
1
2